Back formula scrubber

新発売

ドラフト用（PVC・アイボリー）スクラバー（後置）湿式

コンパクト設計 本体・タンクを1体化

酸・アルカリのガス排気処理に

実用新案登録証
登録第3193464号

ドラフトの材質・各社(メーカー)製 共に一体化の設置が可能です

P.P 製もご用意しております

番号	名称	仕様	数
⑭	水位計	PVC透明	1
⑮	薬液注入口	蓋付	1
⑯	ポンプ吸込仕切バルブ	25A	1
⑰	給水用バルブ	25A	1
⑱	ポンプ吐出仕切バルブ	25A	1
⑲	強制排水用バルブ	25A	1
⑳	循環ポンプ	PMD-166333F (70L/min×3m) (220V×120W)	1
㉑	スクラバー用ホルダ	幅150	1
㉒	オーバーフロー	25A	1
㉓	スクラバー給水口	20Aボールタップ付	1
㉔	充填材	スクラバーリング	1
㉕	シャワーノズル	PP製	6
㉖	ミストキャッチャー	ピニロック	1
㉗	吐出口	20DA	1
㉘	ダブルコンセント	100V15A	2
㉙	スイッチ	照明、ファン、ポンプ	1
㉚	本　体	PVC製 アイボリー 5t	1
㉛	地 板	PVC製	1
㉜	引違扉戸	PVC製	1
㉝	強制排水バルブ	PVC製ボールバルブ	1
㉞	下部排気管	パンフル板(透明)PVC製 取り外し可	1
㉟	放置パランス室	透明PVC板 5t	1
㊱	上部排気管	パンフル板(透明)PVC製 取り外し可	1
㊲	照 明 箱	透明PVC板 5t	1
㊳	照明(蛍光灯)	100V×20W×50Hz	1
㊴	排気ファン	Sirocco FAN 有圧換気扇 (20m³/min×60Pa) (3φ220V×250、75w)	1
㊵	骨 組	PVC製 (アイボリー色)	1
㊶	排 水 口	PVC製 (白色半透)	1
㊷	給 水 栓	PVC製 (白色半透)	1

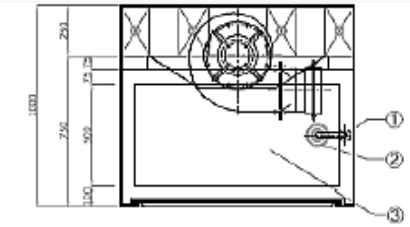

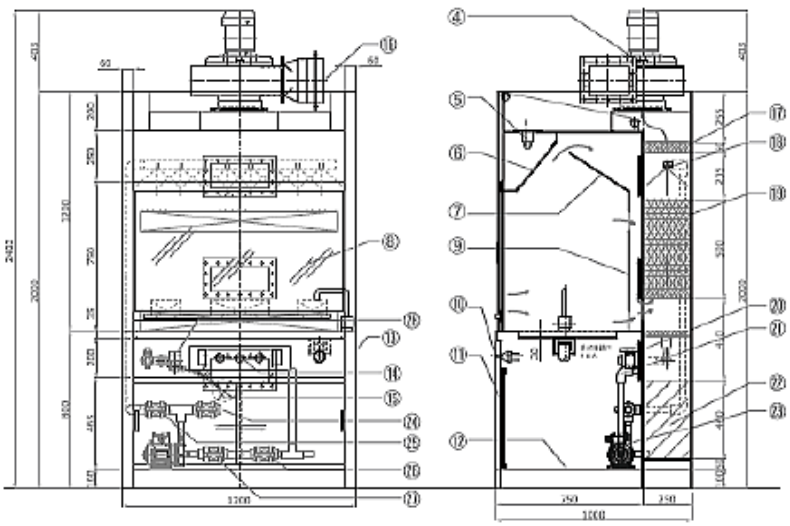

仕様表

PVC 形式	寸法（m/m） W×D×H	器具 水栓	コンセント	蛍光灯	風量 (㎥/min)
S.V.S-90	900×1000×2000	1	2	1（20w）	15
S.V.S-120	1200×1000×2000	1	2	1（30w）	20
S.V.S-150	1500×1000×2000	2	2	1（30w）	25
S.V.S-180	1800×1000×2000	2	2	1（40w）	30

ケミカル排気ファン付もご用意しております